ՄԵՏԱՂԱԿԱՆ ՑԱՆԿԱՊԱՏ (ՀԱՏՎԱԾ)

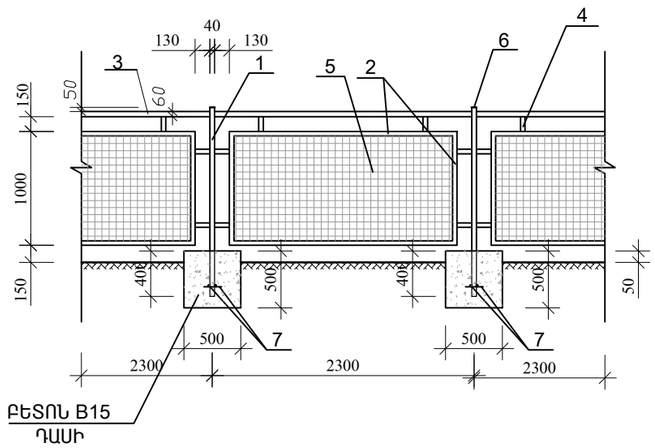

ՄԱՍՆԱԳԻՐ

Հ	ԱՆՎԱՆՈՒՄԸ		ՔԱՆ.	ՔԱՇ.	ԾԱՆՈԹ.
	ՄԵՏԱՂԱԿԱՆ ՑԱՆԿԱՊԱՏ ՄԱՆՐԱՄԱՍՆԵՐ		309.5գծ.մ		
1	▭ 60x40x3	∑L=245.0մ	-	-	1030.0կգ
2	∟ 45x4	∑L=810.0մ	-	-	2203.0կգ
3	☐ 60x40x3.0	$L_{ընդ}$=310.0գծ.մ	-	-	1302.0կգ
4	☐ 60x40x3.0	$L_{ընդ}$=122.0գծ.մ	-	-	512.0կգ
5	Դրոբ ցանց 40x40մմ	Φ3.0մմ	-	270.0մ^2	
6	— 40x3	L=60	135	0.1	13.5կգ
7	Φ12A500C	L=250	540	0.23	124.2կգ
	ԴԱՐՊԱՍ Դ1, ԴՈՒՌ ԴՌ-1 ՄԱՆՐԱՄԱՍՆԵՐ		2		
8	☐100x100x5.0	L=1800	3	25.6	76.8կգ
9	▭ 60x40x3.0	L=1550	6	6.5	39.0կգ
10	▭ 60x40x3.0	$L_{ընդ}$=9.2գծ.մ	-	-	38.6կգ
11	☐ 20x20x2.0	$L_{ընդ}$=43.7մ	-	-	49.8կգ
12	— 100x3.0	L=100	3	2.36	7.1կգ
13	— 40x3.0	L=60	12	0.79	9.4կգ
7	Φ12A500C	L=250	8	0.23	1.84
	ՇԽՆԻ Φ42		9		

ԴՌ-1 Դ-1

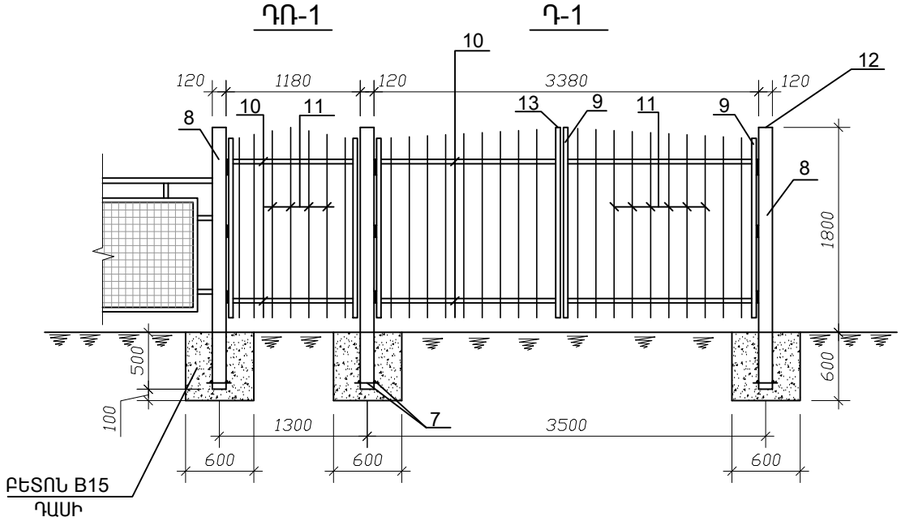

1. ԿԵՏԱՅԻՆ ՀԻՄՔԵՐԻ ՓՈՐՈՒՄ ՁԵՌՔՈՎ III ԿԱՐԳԻ ԳՐՈՒՆՏՈՒՄ - 15.0մ^3
2. ԿԵՏԱՅԻՆ ՀԻՄՔԵՐ B15 ԴԱՍԻ ԲԵՏՈՆԻՑ - 18.5մ^3
3. ԱՎԵԼՈՐԴ ԳՐՈՒՆՏԻ ՓՈՌՈՒՄ ՏԵՂՈՒՄ - 15.0մ^3
4. ՆԵՐԿՈՒՄ ՀԱԿԱԿՈՌՈԶԻՈՆ ՆԵՐԿՈՎ 2 ԱՆԳԱՄ - 309.5գծ.մ

ՏՆՕՐԵՆ	Մ.ՀՈՒՄՆՅԱՆ		TGQ - 07 ԾԱՂԿԱՇԵՆԻ ՄԻՋՆԱԿԱՐԳ ԴՊՐՈՑԻ ՎԵՐԱԿԱՌՈՒՑՈՒՄ			
ՆԳՃ	Ն.ՍՏԵՓԱՆՅԱՆ					
ՆԱԽԱԳԾԵՑ	Ն. ՆՇԱՆՅԱՆ		ՃԱՐՏԱՐԱՊԵՏԱՇԻՆԱՐԱՐԱԿԱՆ ՄԱՍ	ՓՈՒԼ	ԹԵՐԹ	ԹԵՐԹԵՐ
ՍՏՈՒԳԵՑ	Ն.ՍՏԵՓԱՆՅԱՆ			ԱՆ	ՃԾ-6	59
			ՑԱՆԿԱՊԱՏԻ ՀԱՏՎԱԾ: ՄԱՍՆԱԳԻՐ:	«ՄԱՌԱ ԵՎ ԴՈՒՍՏՐԵՐ» ՍՊԸ		